—LINHA PRIME—

PLATINUM - 4200W

GRILL ELÉTRICO

O Platinum – 4200W combina tecnologia, praticidade e acabamento premium para entregar um churrasco com mais eficiência e controle.

MAIS DESEMPENHO PARA O SEU ESPAÇO GOURMET

BAIXA EMISSÃO DE FUMAÇA





PRODUTO FABRICADO NO BRASIL

- Fabricado em **Aço Inox 304**, resistente e durável.
- 2 resistências elétricas, abaixo da grelha principal;
- Luz piloto, que indica quando o grill está ligado.
- Indicadores de funcionamento: Desligado, Mínimo, Médio e Máximo.
- Faixa de temperatura: de **50 °C a 300 °C**.
- Grelha principal em Aço Inox maciço de **6,35 mm**.
- Área útil de preparo: **360 × 310 mm**.
- Potência total das resistências: **4.200 W**.
- Bandeja para água, facilitando a limpeza.
- **SOMENTE 220V**, tomada 20A.

Tampa Com Visor

- Fabricada em **Aço Inox 304** com proteção interna em alumínio.
- Visor de vidro.
- Termômetro integrado.
- 1 puxador de alumínio.
- 1 espeto com giro manual.
- Grelha superior em aço inox maciço de **6,35 mm**.
- Área útil da grelha superior: **360 × 160 mm**.

TITAN® eletro

NICHO ABERTO



• É recomendado que o recorte na pedra seja realizado com cantos arredondados, mínimo 10mm de raio. Este tipo de recorte suaviza a formação de micro trincas e posterior quebra.



• Recorte quando cruzado, fragiliza a pedra e pode gerar trincas e/ou a quebra da pedra.

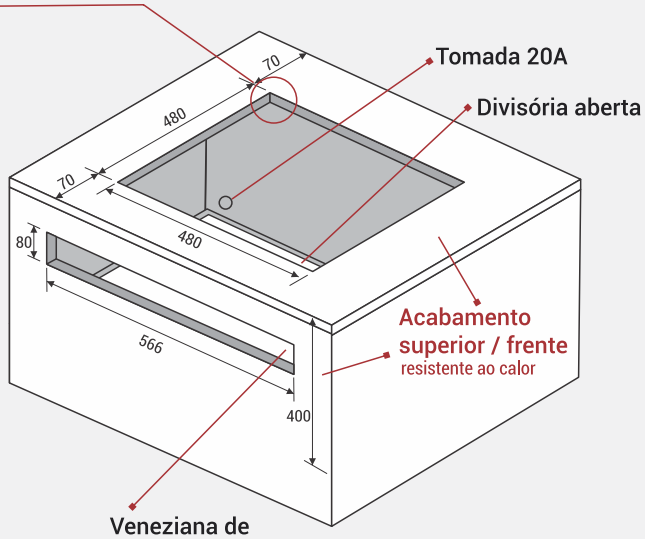

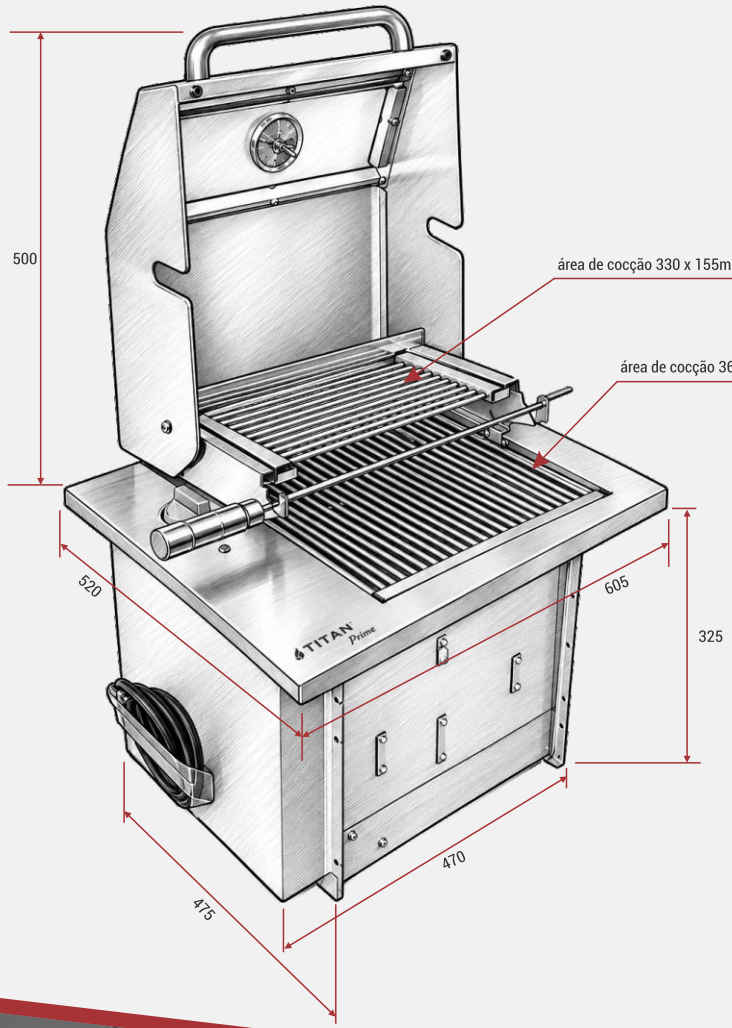

Dimensões em milímetros.

*A fabricante reserva-se o direito de realizar alterações no produto, incluindo componentes, puxadores, botões e acabamentos, sem aviso prévio, preservando suas características técnicas e funcionais. Imagens meramente ilustrativas.

novembro 2026

TITAN® eletro | A ARTE EXCLUSIVA DE SER PREMIUM

www.titaneletro.com.br