—LINHA PRIME—

RANGETOP

PROFISSIONAL 2 BOCAS

O novo Rangetop Profissional 2 Bocas, traz a robustez dos modelos americanos para cozinhas e areas gourmet que exigem performance e personalidade. Instalado diretamente na bancada, harmoniza-se com os demais equipamentos da linha Profissional, elevando o padrão do ambiente.



COM ALTA POTÊNCIA E ACABAMENTO EM AÇO INOX

PRODUTO FABRICADO NO BRASIL

- 30 Centímetros.
- Bivolt 127/220V.
- Trempes em Ferro Fundido.
- Manípulos robustos e ergonomicos botões injetados em metal de alta resistência.
- Válvula Stop Gás em todos os Queimadores.
- Espalha Chamas em Ferro Gusa Fosco.
- 2 Queimadores Sabaf.
  - 1 Tripla Chama: 4,2 kw
  - 1 Rápidos: 2,0 kw
- Potencia Nominal Total: 6,2 kw
- Dimensões do Produto (L×A×P): 30×16,9x60 cm
- Peso Líquido: 10,70 kg.
- Gás GLP ou GN
- Mesa e Corpo em Inox

TITAN® eletro

NICHO ABERTO

NECESSÁRIO MATERIAL RESISTENTE AO CALOR

Para projetos e instalação favor seguir as instruções abaixo.

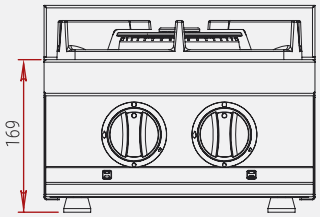

Dimensões em milímetros.

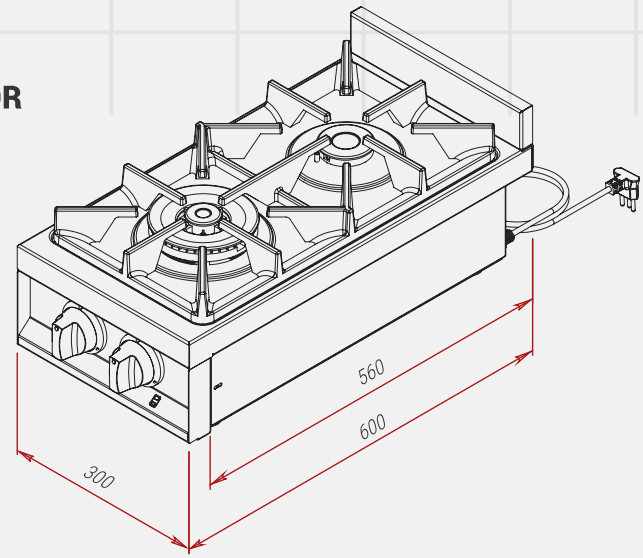

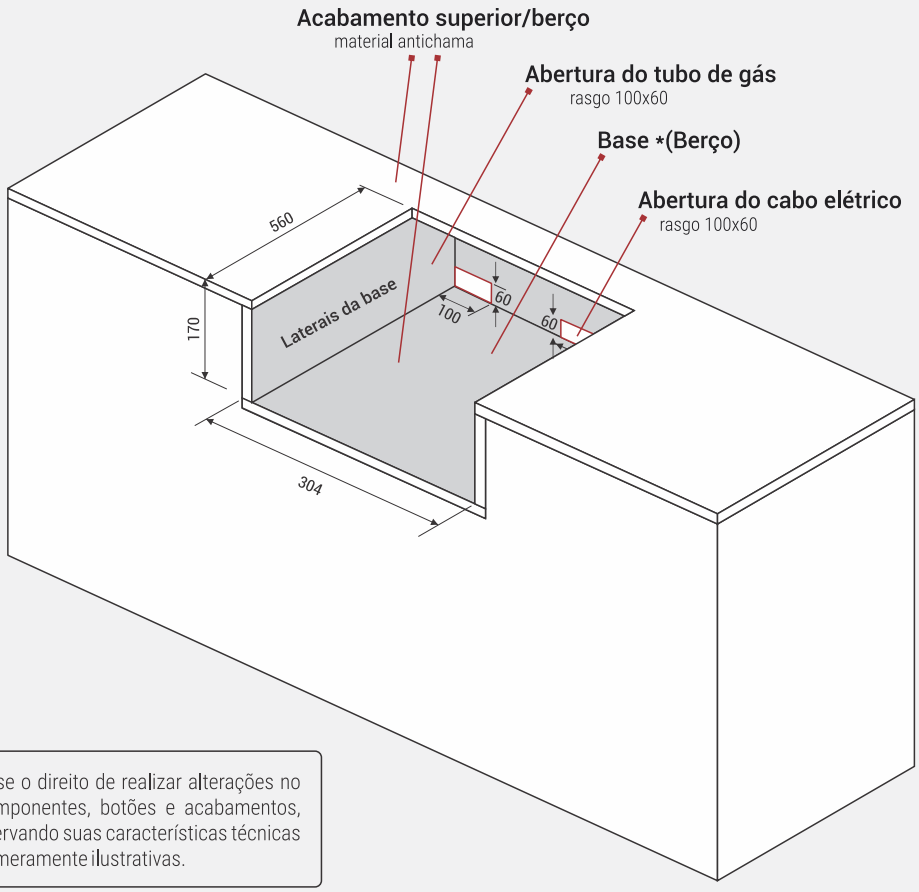

*A fabricante reserva-se o direito de realizar alterações no produto, incluindo componentes, botões e acabamentos, sem aviso prévio, preservando suas características técnicas e funcionais. Imagens meramente ilustrativas.

novembro 2026

TITAN® eletro | A ARTE EXCLUSIVA DE SER PREMIUM

www.titaneletro.com.br