—LINHA PRIME—

RANGETOP

PROFISSIONAL 4 BOCAS

O novo Rangetop Profissional 4 Bocas, traz a robustez dos modelos americanos para cozinhas e areas gourmet que exigem performance e personalidade. Instalado diretamente na bancada, harmoniza-se com os demais equipamentos da linha Profissional, elevando o padrão do ambiente.

COM ALTA POTÊNCIA E ACABAMENTO EM AÇO INOX

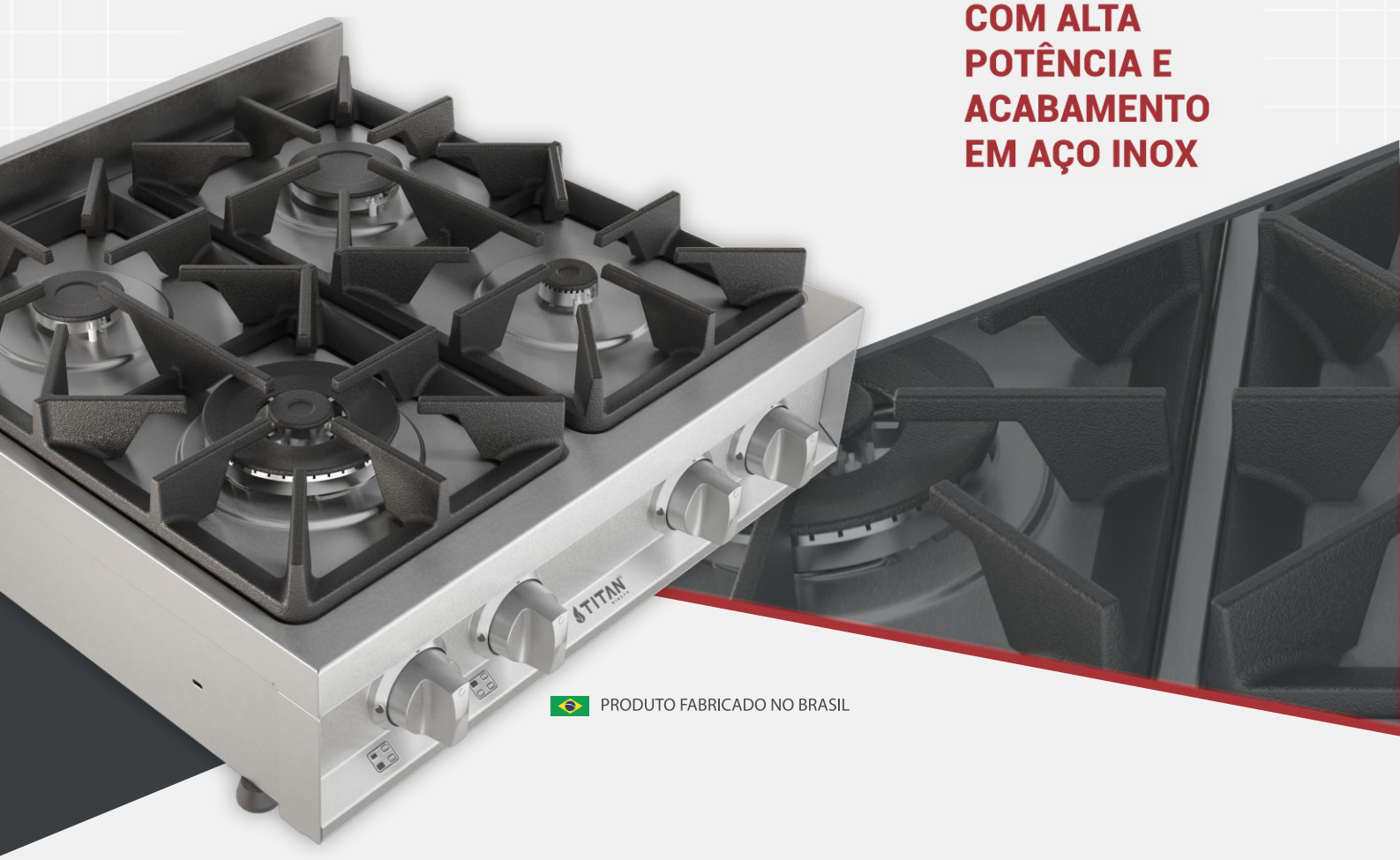

PRODUTO FABRICADO NO BRASIL

- 60 Centímetros.
- Bivolt 127/220V.
- Trempes em Ferro Fundido.
- Manípulos Robustos e Ergonomicos Botões Injetados em Metal de Alta Resistência.
- Válvula Stop Gás em todos os Queimadores.
- Espalha Chamas em Ferro Gusa Fosco.
- 4 Queimadores Sabaf:
  - 1 Tripla Chama: 4,2kw
  - 1 Rápido: 3,5kw
  - 1 Semirrápido: 2,0kw
  - 1 Auxiliar: 1,0kw
- Potência Nominal Total: 10,7kw.
- Dimensões do Produto (L×A×P): 60×16,9x60cm.
- Peso Líquido: 18,80kg.
- Gás GLP ou GN.
- Mesa e Corpo em Inox.

TITAN® eletro

NICHO ABERTO

NECESSÁRIO MATERIAL RESISTENTE AO CALOR

Para projetos e instalação favor seguir as instruções abaixo.

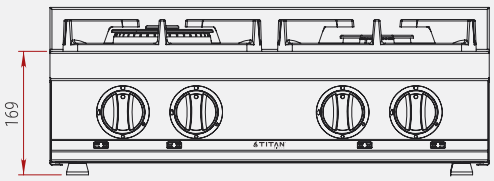

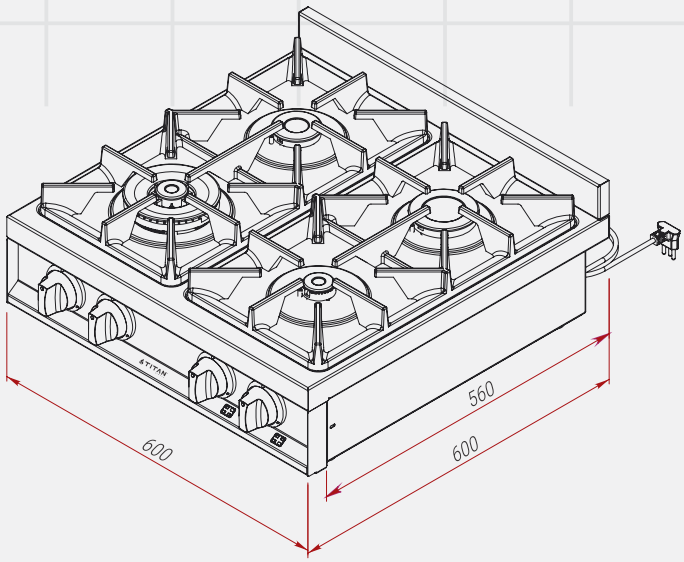

Dimensões em milímetros.

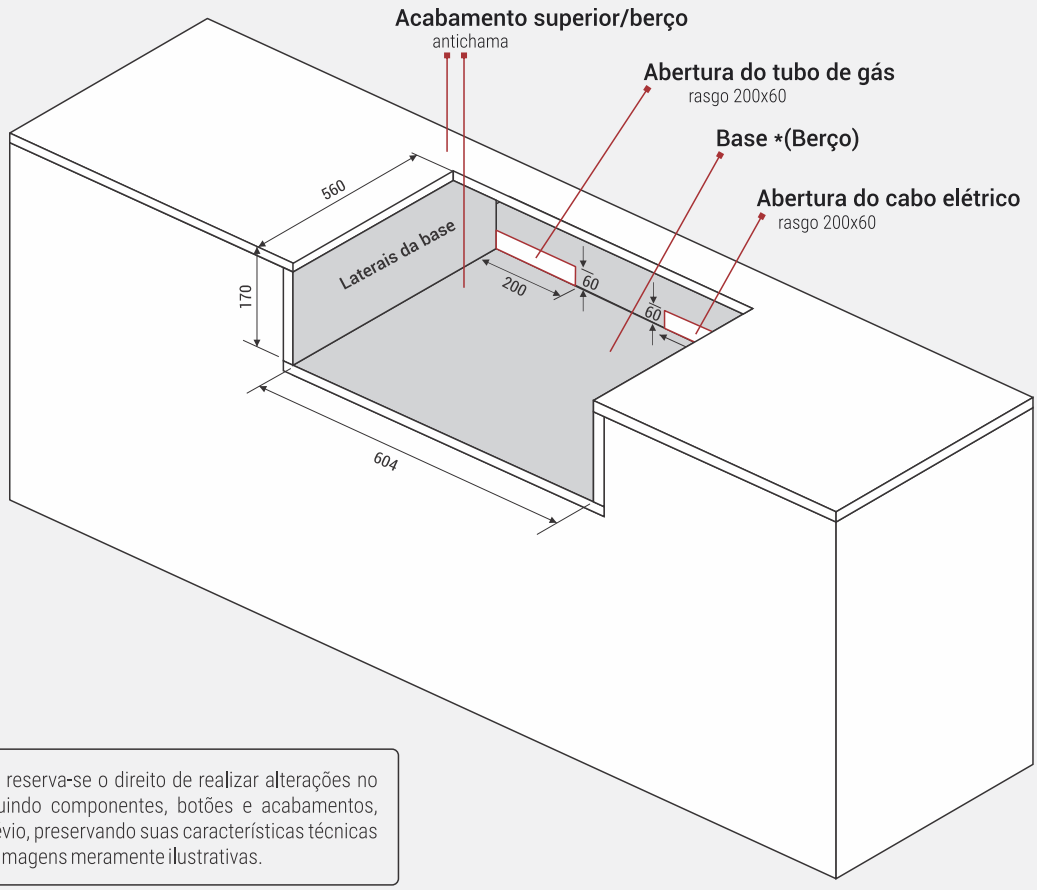

*A fabricante reserva-se o direito de realizar alterações no produto, incluindo componentes, botões e acabamentos, sem aviso prévio, preservando suas características técnicas e funcionais. Imagens meramente ilustrativas.

novembro 2026

TITAN® eletro | A ARTE EXCLUSIVA DE SER PREMIUM

www.titaneletro.com.br